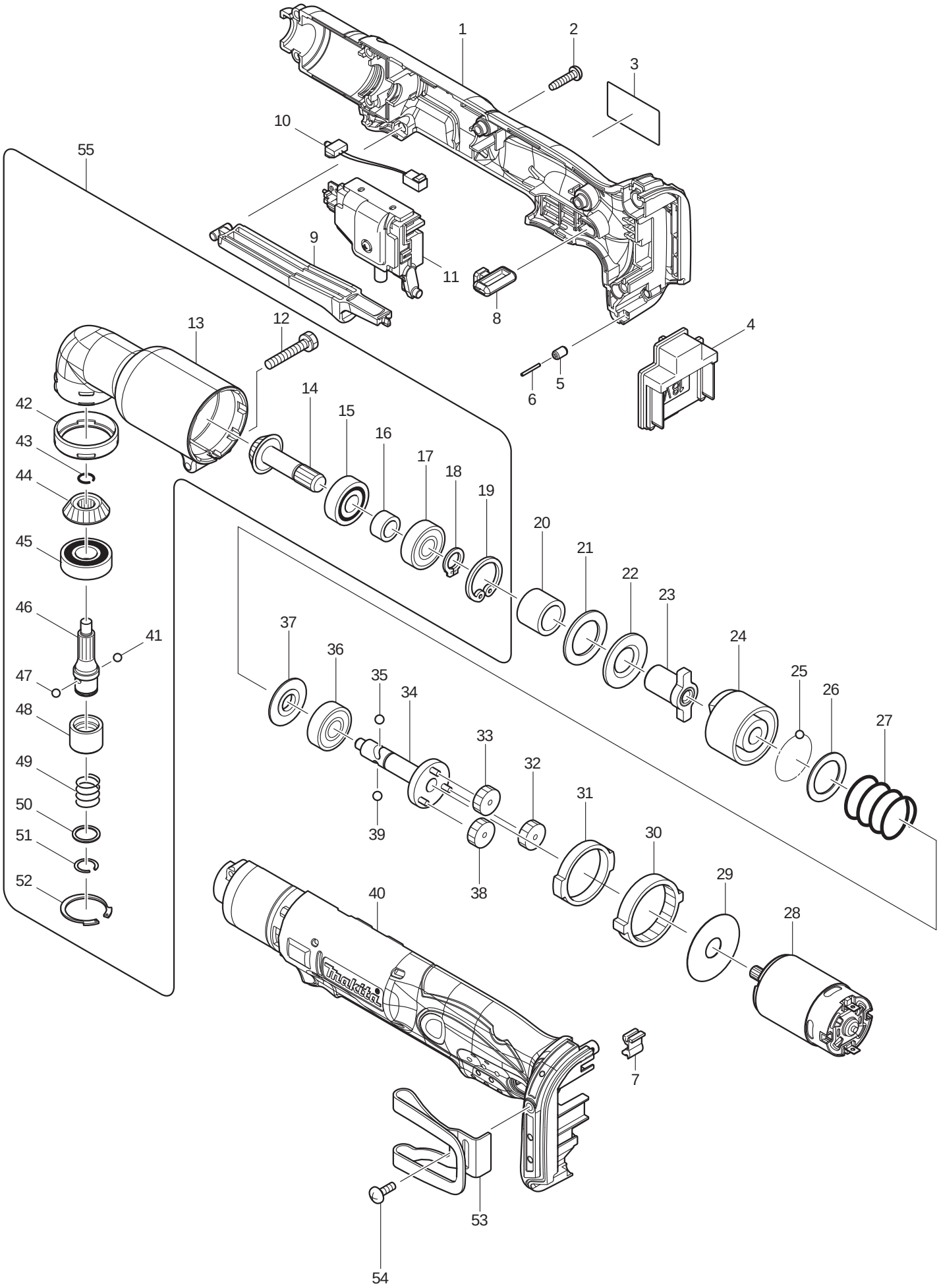

2013/11
DTL061-01

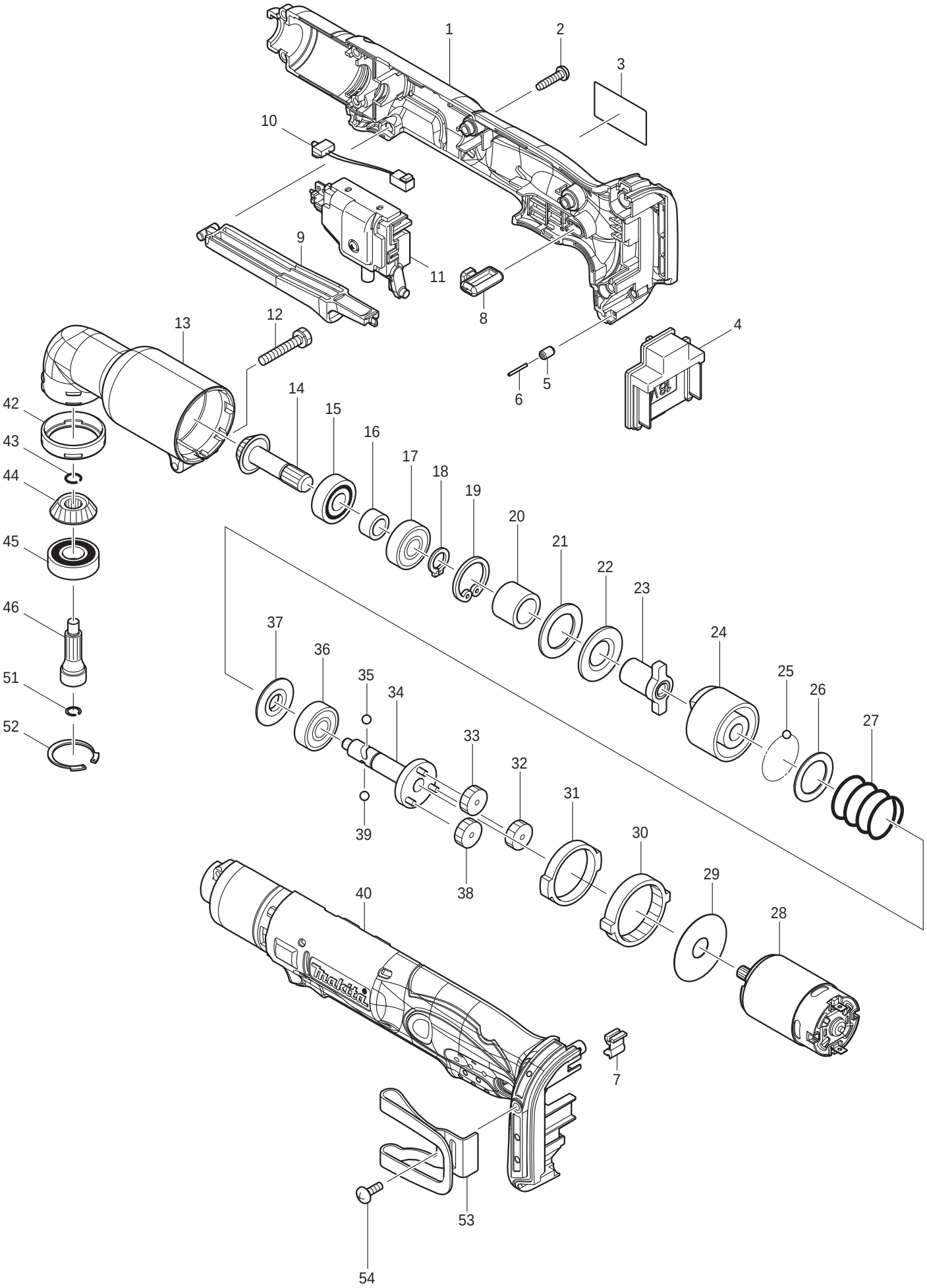

2013/11
DTL061-02